大会結果

第63回　市　民　体　育　祭

日　　時　　令和元年８月３日（土）
　　令和元年８月４日（日）

一般男子Ⅰ部・Ⅱ部　一般女子Ⅰ部・Ⅱ部
４５才以上・５５才以上・65才以上　男子の部
５０才以上　女子の部

会 場　　福　島　市　庭　球　場

主 催　　県 北 テ ニ ス 協 会
主 管　　福 島 市 テ ニ ス 協 会
後 援　　福 島 市 教 育 委 員 会

【競　技　役　員】

大 会 会 長	黒澤　新生		
副 会 長	福地　浩司	梅津　文子	阿部 美保子
委 員 長	佐藤　正則		
副 委 員 長	佐藤　敏明	塩沢　貴洋	遠藤　潔

審判員	佐藤　悦子			
総務	坂井　美智代	・草苅　まゆみ		
	星　由賀	・小齋 ひとみ		
会　計	草野　恵子			
委 員	廣沢　　新	・宍戸　　慧	・鈴木　　涼	
	佐藤　　歩	・志賀　正義	・寺島　晴美	

【一般男子】

試合順序　3ブロック:①1-2 ②　2-3 ③ 1-3
4ブロック:①1-2 ② 3-4　③ 1-3 ④ 2-4 ⑤ 1-4 ⑥ 2-3

No	Aブロック	1	2	3	4	勝敗	ゲーム取得率	順位
1	菅野　拓也　（野田） 松浦　遼　（笹谷）		6 - 2	6 - 0 W.O	6 - 0	3 - 0		1
2	大宮　剛　（松川） 田崎　廉　（松川）	2 - 6		6 - 0 W.O	2 - 6	1 - 2		3
3	村上　潤一　（笹木野） 中川　慶俊　（三河台）	0 - 6 W.O	0 - 6 W.O		0 - 6 W.O	0 - 3	WO	4
4	高久　裕司　（野田） 佐久間 祥友　（杉妻）	0 - 6	6 - 2	6 - 0 W.O		2 - 1		2

No	Bブロック	1	2	3	★	勝敗	ゲーム取得率	順位
1	廣沢　新　（清水） 宍戸　慧　（蓬莱）		6 - 4	6 - 3	★	2 - 0		1
2	瓦吹 拓人　（松川） 田山 絢太郎（松川）	4 - 6		6 - 3	★	1 - 1		2
3	四釜 拓郎　（置賜町） 白石 直樹　（南沢又）	3 - 6	3 - 6		★	0 - 2		3

No	Cブロック	1	2	3	★	勝敗	ゲーム取得率	順位
1	吉川　敢　（笹谷） 遠藤　寛幸（吉井田）		6 - 2	6 - 0 W.O	★	2 - 0		1
2	鈴木　大空（第四） 渡邉　陸　（第四）	2 - 6		6 - 0 W.O	★	1 - 1		2
3	鈴木　寛克（笹谷） 芽原　路也（庭坂）	0 - 6 W.O	0 - 6 W.O		★	0 - 2	WO	3

No	Dブロック	1	2	3	★	勝敗	ゲーム取得率	順位
1	鈴木　涼　（第三） 佐藤　歩　（仲町）		4 - 6	6 - 3	★	1 - 1	0.526	1
2	菅野　厚美　（立子山） 白土　博之　（清水）	6 - 4		6 - 7 （5）	★	1 - 1	0.521	2
3	工藤　奨大　（野田） 伊藤　海斗　（松川）	3 - 6	7 - 6 （5）		★	1 - 1	0.454	3

No	Eブロック	1	2	3	★	勝敗	ゲーム取得率	順位
1	志賀　正義（信夫） 菊池　健介（三河台）		6 - 7 （3）	6 - 3	★	1 - 1		2
2	飯沼　武彦（吉井田） 柳田　紘克（杉妻）	7 - 6 （3）		6 - 2	★	2 - 0		1
3	木村　顕太郎（飯坂） 阿部　武幸　（杉妻）	3 - 6	2 - 6		★	0 - 2		3

No	Fブロック	1	2	3	4	勝敗	ゲーム取得率	順位
1	佐藤　重昭（大森） 佐藤　祐也（大森）		6 - 2	4 - 6	6 - 3	2 - 1		2
2	田代 翔太郎（吉井田） 舟木 翔平　（吾妻）	2 - 6		4 - 6	6 - 3	1 - 2		3
3	目黒　翔平（森合） 半沢　正利（矢野目）	6 - 4	6 - 4		6 - 0	3 - 0		1
4	立花　史也（吉井田） 立花　弘也（吉井田）	3 - 6	3 - 6	0 - 6		0 - 3		4

１シード: 菅野・松浦，２シード: 佐藤・佐藤，３～４シード: 鈴木・佐藤，吉川・遠藤

【一般男子】

A	菅野　拓也（野田） 松浦　遼　（笹谷）
B	廣沢　新　（清水） 宍戸　慧　（蓬莱）
C	吉川　敢　（笹谷） 遠藤　寛幸（吉井田）
D	菅野　厚美（立子山） 白土　博之（清水）
E	飯沼　武彦（吉井田） 柳田　紘克（杉妻）
F	目黒　翔平（森合） 半沢　正利（矢野目）

【一般男子　決勝トーナメント】

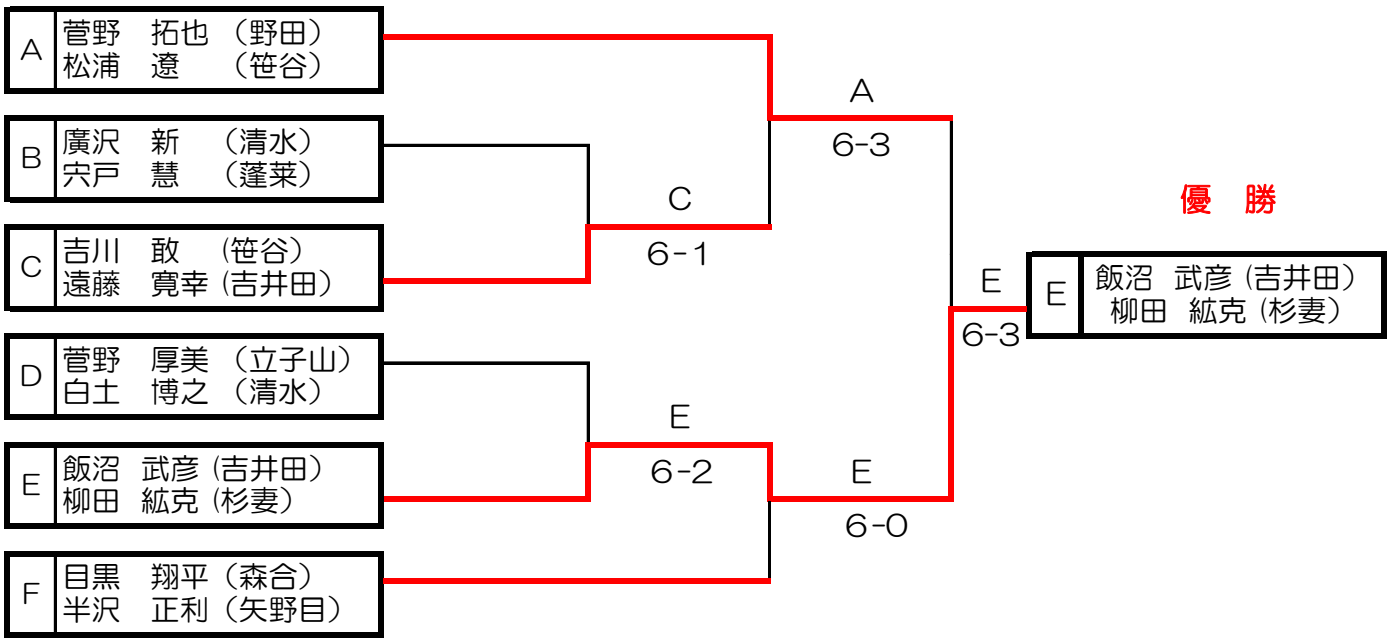

【45以上男子の部】

試合順序　　4ブロック：①1-2 ② 3-4 ③ 1-3 ④ 2-4 ⑤ 1-4 ⑥ 2-3

No	Aブロック	1	2	3	4	勝敗	ゲーム取得率	順位
1	**渡辺　房治（渡利） 岡　　伸一（野田）**		6 - 3	6 - 0 W.O	6 - 2	3 - 0		1
2	鈴木　弘之（瀬上） 片平　利恭（岡山）	3 - 6		6 - 0 W.O	3 - 6	1 - 2		3
3	斎藤　邦洋（蓬莱） 紺野　靖文（蓬莱）	0 - 6 W.O	0 - 6 W.O		0 - 6 W.O	0 - 3	WO	4
4	佐藤　良彦（笹谷） 佐藤　寿明（平野）	2 - 6	6 - 3	6 - 0 W.O		2 - 1		2

No	Bブロック	1	2	3	4	勝敗	ゲーム取得率	順位
1	**小川　秀稔（矢野目） 菅野　敬明（野田）**		6 - 2	6 - 2	6 - 3	3 - 0		1
2	坪井　法彦（三河台） 木村　善人（野田）	2 - 6		1 - 6	2 - 6	0 - 3		4
3	藤井　宏治（信夫） 楠岡　敦志（三河台）	2 - 6	6 - 1		7 - 6 （3）	2 - 1		2
4	吉田　弘一（鎌田） 紺野　宏　（飯坂）	3 - 6	6 - 2	6 - 7 （3）		1 - 2		3

１シード：渡辺・岡

【決勝トーナメント】

【45以上男子の部】

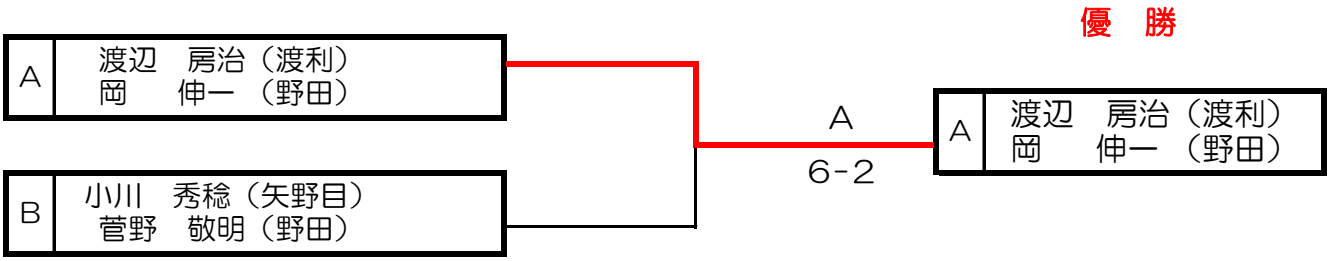

【55以上男子の部】 試合順序　3ブロック：① 1-2 ② 2-3 ③ 1-3

No	Aブロック	1	2	3	★	勝敗	ゲーム取得率	順位
1	櫻田　富郎　（清水） 小野　俊二　（信夫）		6 - 0	6 - 1	★	2 - 0		1
2	山田　哲嗣　（清水） 半澤　弘喜　（松川）	0 - 6		6 - 3	★	1 - 1		2
3	古川　政一（信夫） 古川　彰彦（信夫）	1 - 6	3 - 6		★	0 - 2		3

No	Bブロック	1	2	3	★	勝敗	ゲーム取得率	順位
1	佐藤　秋一　（吉井田） 山内　雄和　（森合）		2 - 6	6 - 0	★	1 - 1		2
2	喜古　秀一　（信夫） 安部　貞男（野田）	6 - 2		6 - 3	★	2 - 0		1
3	冨田　稔　（信夫） 近藤　務　（清水）	0 - 6	3 - 6		★	0 - 2		3

No	Cブロック	1	2	3	★	勝敗	ゲーム取得率	順位
1	二瓶　匡弘（月輪） 佐藤　憲博（信夫）		6 - 1	6 - 1	★	2 - 0		1
2	土屋　英一郎（第四） 八島　裕芳（南向台）	1 - 6		6 - 2	★	1 - 1		2
3	小泉　義勝　（南向台） 尾形　賢吾　（松川）	1 - 6	2 - 6		★	0 - 2		3

No	Dブロック	1	2	3	★	勝敗	ゲーム取得率	順位
1	紺野　信一　（笹谷） 金子　洋一　（庭坂）		6 - 4	6 - 0 W.O	★	2 - 0		1
2	齋藤　利勝　（信夫） 坂内　秀一　（信夫）	4 - 6		6 - 0 W.O	★	1 - 1		2
3	木戸　敏道（清水） 加藤　千明（信夫）	0 - 6 W.O	0 - 6 W.O		★	0 - 2	WO	3

【55以上男子の部】　　【決勝トーナメント】

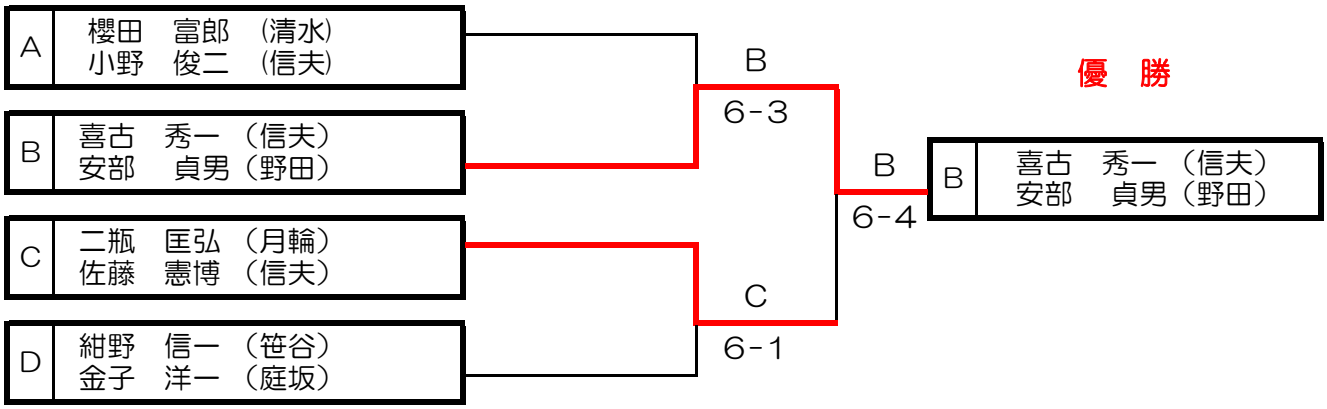

【65才以上男子の部】

試合順序　3ブロック：① 1-2 ② 2-3 ③ 1-3
4ブロック：① 1-2 ② 3-4 ③ 1-3 ④ 2-4 ⑤ 1-4 ⑥ 2-3

No	Aブロック	1	2	3	4	勝敗	ゲーム取得率	順位
1	吉内　秀典（渡利） 鈴木　高純（蓬莱）		6 - 1	6 - 0	6 - 3	3 - 0		1
2	甚野　博　（森合） 島田　繋　（南沢又）	1 - 6		3 - 6	7 - 6 (4)	1 - 2		3
3	内池　秀一（上鳥渡） 安彦　隆雄（清水）	0 - 6	6 - 3		6 - 1	2 - 1		2
4	小幡　稔　（笹谷） 佐々木 俊美（笹谷）	3 - 6	6 - 7 (4)	1 - 6		0 - 3		4

No	Bブロック	1	2	3	★	勝敗	ゲーム取得率	順位
1	忍　丈二　（野田） 佐藤　文秋（御山）		6 - 3	4 - 6	★	1 - 1		2
2	菊田　義美（矢野目） 高野　敏勝（鎌田）	3 - 6		3 - 6	★	0 - 2		3
3	佐久間　勉（蓬莱） 山本　隆雄（松川）	6 - 4	6 - 3		★	2 - 0		1

No	Cブロック	1	2	3	★	勝敗	ゲーム取得率	順位
1	大沼　貞治（野田） 中田　雅夫（野田）		6 - 2	1 - 6	★	1 - 1		2
2	木藤　啓一（鎌田） 千葉　俊雄（南沢又）	2 - 6		0 - 6	★	0 - 2		3
3	今野　雅之　（吉井田） 駒形 由起夫（信夫）	6 - 1	6 - 0		★	2 - 0		1

１シード：吉内・鈴木

【決勝トーナメント】

【65才以上男子の部】

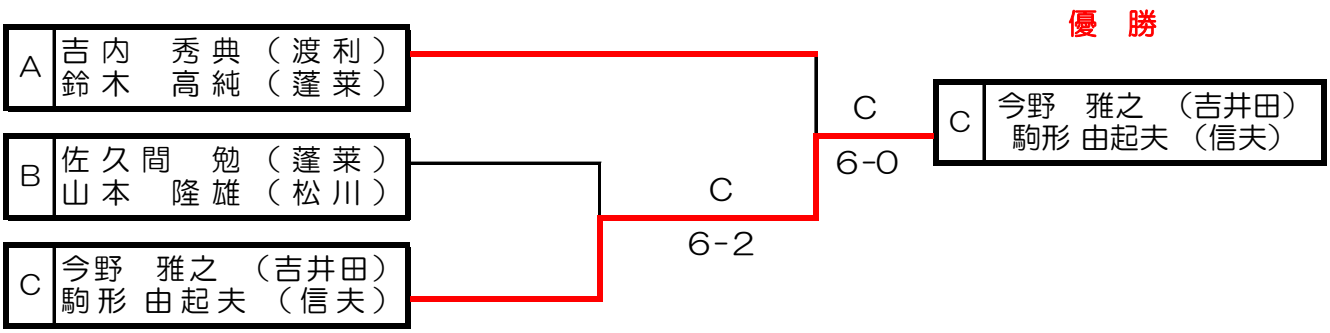

【一般女子Ⅰ部】

試合順序　　3ブロック：①1-2 ②　2-3 ③ 1-3

No	Aブロック	1	2	3	★	勝敗	ゲーム取得率	順位
1	佐藤　悦子　（御山） 小齋 ひとみ（三河台）		6 － 1	6 － 0	★	2 － 0		1
2	加藤 夕奈　（鎌田） 佐藤 比十美（鎌田）	1 － 6		6 － 4	★	1 － 1		2
3	高橋　絹子（信夫） 菅野　久子（松川）	0 － 6	4 － 6		★	0 － 2		3

No	Bブロック	1	2	3	★	勝敗	ゲーム取得率	順位
1	黒澤　聡子　（森合） 永山　未来　（松川）		6 － 7 (2)	6 － 3	★	1 － 1		2
2	小泉 清子　（鎌田） 野地 麻由美（信夫）	7 － 6 (2)		6 － 0	★	2 － 0		1
3	根岸　暢子（清水） 秋山　容子（信夫）	3 － 6	0 － 6		★	0 － 2		3

No	Cブロック	1	2	3	★	勝敗	ゲーム取得率	順位
1	大室 光子　（杉妻） 坂井 美智代（第一）		6 － 1	6 － 1	★	2 － 0		1
2	五十嵐 寛子（北沢又） 武内 聖子　（飯坂）	1 － 6		3 － 6	★	0 － 2		3
3	菅野るみ子（蓬莱） 伊藤 千春　（南向台）	1 － 6	6 － 3		★	1 － 1		2

１シード：佐藤・小斎

【一般女子Ⅰ部】

【決勝トーナメント】

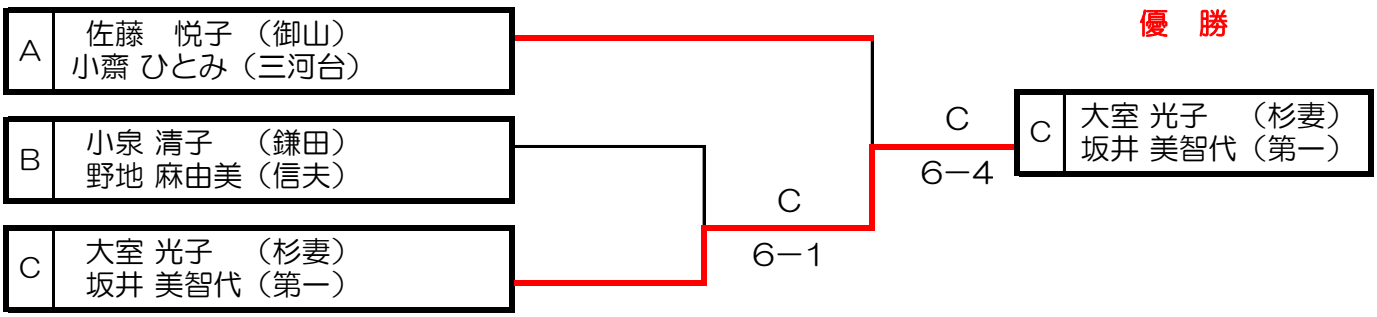

【50才以上女子の部】

試合順序　3ブロック：① 1-2 ② 2-3 ③ 1-3
4ブロック：① 1-2 ② 3-4 ③ 1-3 ④ 2-4 ⑤ 1-4 ⑥ 2-3

No	Aブロック	1	2	3	4	勝敗	ゲーム取得率	順位
1	酒井ヨシイ（第二） 草苅まゆみ（鎌田）		6 - 0	6 - 1	6 - 2	3 - 0		1
2	門馬 京子　（清水） 松崎 美佐子（清水）	0 - 6		4 - 6	3 - 6	0 - 3		4
3	山口 加奈子（第三） 山田 主恵　（第三）	1 - 6	6 - 4		2 - 6	1 - 2		3
4	吉田　薫　（鎌田） 宮崎　夏子（余目）	2 - 6	6 - 3	6 - 2		2 - 1		2

No	Bブロック	1	2	3	★	勝敗	ゲーム取得率	順位
1	千葉 喜久江（森合） 伊藤　公子　（三河台）		6 - 3	6 - 4	★	2 - 0		1
2	永山 紀子　（野田） 山本 千賀子（第二）	3 - 6		2 - 6	★	0 - 2		3
3	廣瀬　真弓　（松川） 菅野　三起子（杉妻）	4 - 6	6 - 2		★	1 - 1		2

No	Cブロック	1	2	3	★	勝敗	ゲーム取得率	順位
1	小手森　都　（蓬莱） 高木　典子　（笹谷）		6 - 1	6 - 1	★	2 - 0		1
2	寺島 晴美　（立子山） 小林 美智子（清水）	1 - 6		6 - 4	★	1 - 1		2
3	吉田 淳子　（蓬莱） 津田 千恵子（鎌田）	1 - 6	4 - 6		★	0 - 2		3

１シード：酒井・草苅

【決勝トーナメント】

【50才以上女子の部】

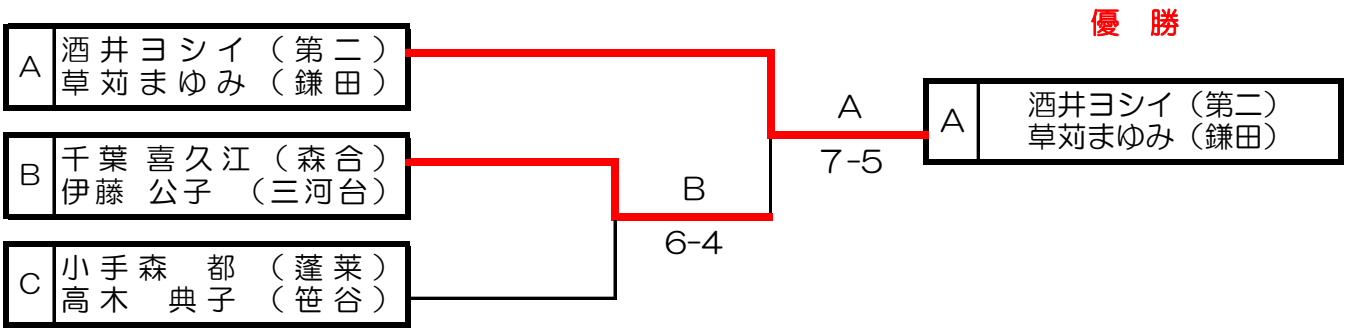

【一般男子Ⅱ部】　試合順序　3ブロック：① 1-2 ② 2-3 ③ 1-3

No	Aブロック	1	2	3	★	勝敗	ゲーム取得率	順位
1	藤田　真一路（第二） 松崎　慧（第二）		6 - 1	6 - 3	★	2 - 0		1
2	長谷川　秀樹（松川） 星　直人（松川）	1 - 6		1 - 6	★	0 - 2		3
3	二階堂 達也（鎌田） 二瓶　遍（第四）	3 - 6	6 - 1		★	1 - 1		2

No	Bブロック	1	2	3	★	勝敗	ゲーム取得率	順位
1	渡辺　浩幸（方木田） 渡邊　裕貴（瀬上）		3 - 6	0 - 6	★	0 - 2		3
2	佐々木　樹（第四） 佐々木　広夢（第四）	6 - 3		1 - 6	★	1 - 1		2
3	佐々木　朝陽（第二） 眞田　大翔（第二）	6 - 0	6 - 1		★	2 - 0		1

No	Cブロック	1	2	3	★	勝敗	ゲーム取得率	順位
1	大沼　翔人（鎌田） 岸波　優汰（飯坂）		6 - 4	6 - 1	★	2 - 0		1
2	大出　和樹（第二） 安齋　晃成（第二）	4 - 6		6 - 3	★	1 - 1		2
3	丹治　航介（泉） 山岸　倫太郎（庭坂）	1 - 6	3 - 6		★	0 - 2		3

No	Dブロック	1	2	3	★	勝敗	ゲーム取得率	順位
1	吉田　智宏（杉妻） 佐々木　健（渡利）		6 - 2	6 - 0	★	2 - 0		1
2	本田　純（第二） 馬場　一敬（第二）	2 - 6		4 - 6	★	0 - 2		3
3	吉田　州起（森合） 大久保　有真（森合）	0 - 6	6 - 4		★	1 - 1		2

No	Eブロック	1	2	3	★	勝敗	ゲーム取得率	順位
1	村山　優太（森合） 早坂　楓也（森合）		6 - 1	6 - 3	★	2 - 0		1
2	三品　凜空（鎌田） 吉田　智輝（鎌田）	1 - 6		7 - 5	★	1 - 1		2
3	渡辺　真也（清水） 山田　恭央（吉井田）	3 - 6	5 - 7		★	0 - 2		3

No	Fブロック	1	2	3	★	勝敗	ゲーム取得率	順位
1	丹治　陸　（第二） 渋谷　匠　（第二）		6 - 0	6 - 0	★	2 - 0		1
2	川島　優雅（鎌田） 鈴木　匠海（鎌田）	0 - 6		6 - 2	★	1 - 1		2
3	旗野　剛　（吉井田） 中村　徹　（余目）	0 - 6	2 - 6		★	0 - 2		3

No	Gブロック	1	2	3	★	勝敗	ゲーム取得率	順位
1	大波　利彦（瀬上） 原　宏至　（飯坂）		6 - 3	6 - 7 （5）	★	1 - 1		2
2	門馬　啓太（第二） 二瓶　隼　（第二）	3 - 6		1 - 6	★	0 - 2		3
3	佐久間 巧実（森合） 佐藤　　瞭（森合）	7 - 6 （5）	6 - 1		★	2 - 0		1

No	Hブロック	1	2	3	★	勝敗	ゲーム取得率	順位
1	石井　颯悟　（渡利） 横田　悠里　（渡利）		6 - 7 （3）	6 - 0	★	1 - 1		2
2	馬場　瑠佑　（第四） 吉川　来夢　（第四）	7 - 6 （3）		6 - 2	★	2 - 0		1
3	郡司 悠太郎　（第二） 長谷川　碧　（第二）	0 - 6	2 - 6		★	0 - 2		3

No	Ｉブロック	1	2	3	★	勝敗	ゲーム取得率	順位
1	小原　広大　（第三） 安斎　大陸　（第三）		6 - 3	6 - 3	★	2 - 0		1
2	池田　樹希　（森合） 増田　大夢　（森合）	3 - 6		7 - 6 （3）	★	1 - 1		2
3	國分　遥翔　（第二） 鈴木　琉作　（第二）	3 - 6	6 - 7 （3）		★	0 - 2		3

No	Jブロック	1	2	3	★	勝敗	ゲーム取得率	順位
1	小澤　真生（渡利） 菅野　文碧（渡利）		0 - 6	2 - 6	★	0 - 2		3
2	新津　順也（第一） 三浦　大輝（鎌田）	6 - 0		6 - 2	★	2 - 0		1
3	板倉　正弥　（第二） 高橋　壮太郎（第二）	6 - 2	2 - 6		★	1 - 1		2

No	Kブロック	1	2	3	★	勝敗	ゲーム取得率	順位
1	近藤　見時（第四） 鈴木　一巧（第四）		6 - 3	6 - 0 W.O	★	2 - 0		1
2	神尾　悠介　（渡利） 村上　尚哉　（渡利）	3 - 6		6 - 0 W.O	★	1 - 1		2
3	高橋　悠真（第二） 樅山　岳大（第二）	0 - 6 W.O	0 - 6 W.O		★	0 - 2	WO	3

【一般男子Ⅱ部】

【決勝トーナメント】

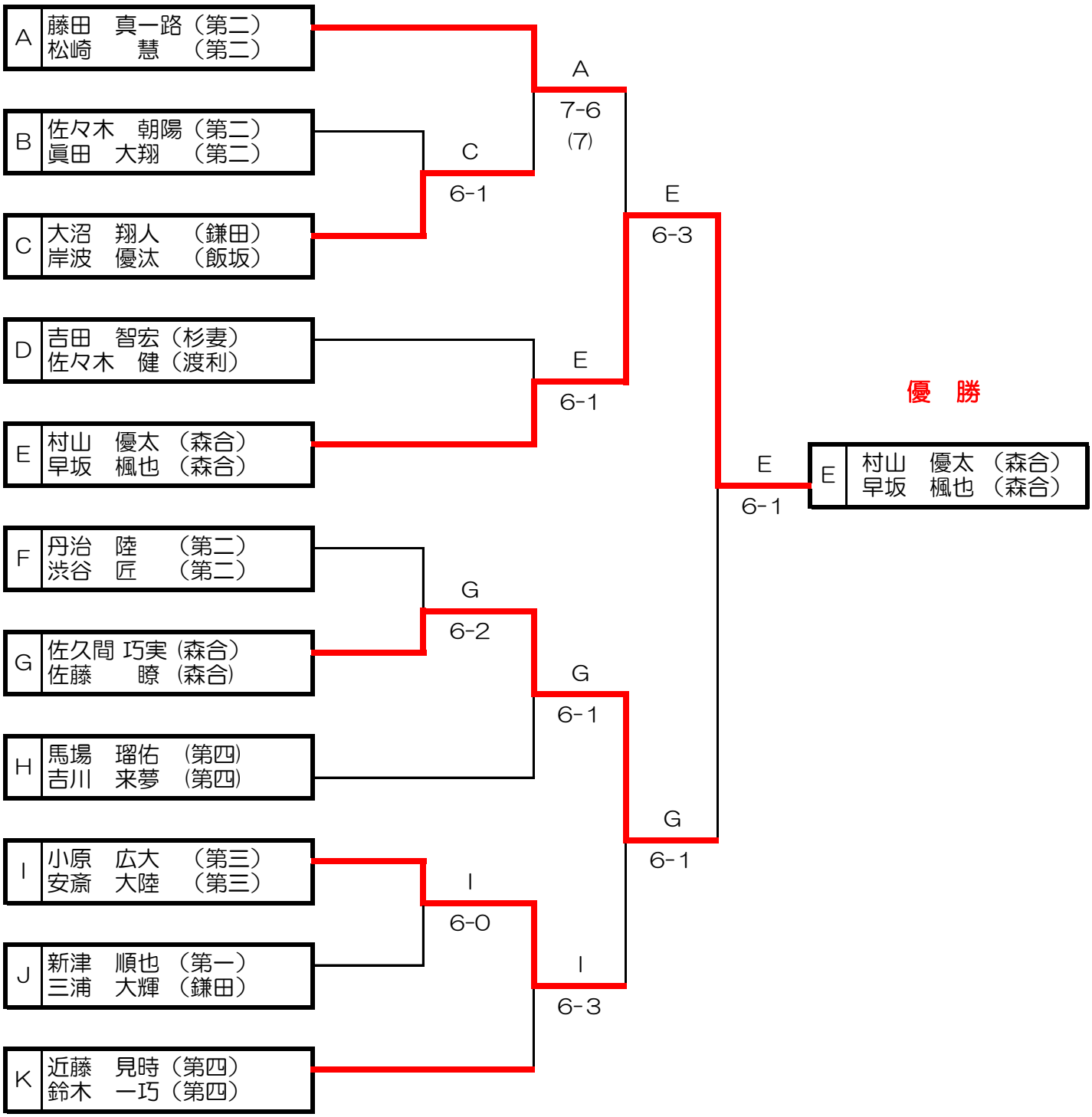

【一般女子Ⅱ部】　試合順序　3ブロック：①1-2 ②2-3 ③1-3
4ブロック：①1-2 ②3-4 ③1-3 ④2-4 ⑤1-4 ⑥2-3

No	Aブロック	1	2	3	★	勝敗	ゲーム取得率	順位
1	加賀谷千尋（鎌田） 羽田　泰子（第4）		0 - 6	0 - 6	★	0 - 2		3
2	二階堂彩華　（渡利） 丹治　美優　（渡利）	6 - 0		1 - 6	★	1 - 1		2
3	遠藤　由美子（渡利） 阿部　真弓　（飯坂）	6 - 0	6 - 1		★	2 - 0		1

No	Bブロック	1	2	3	4	勝敗	ゲーム取得率	順位
1	鈴木　幸子（第一） 丹治　弘子（清水）		0 - 6	6 - 0 W.O	6 - 0	2 - 1		2
2	永沼　美咲（森合） 鏡　夏音（森合）	6 - 0		6 - 0 W.O	6 - 2	3 - 0		1
3	橋本　麻里（三河台） 早坂　祥子（野田）	0 - 6 W.O	0 - 6 W.O		0 - 6 W.O	0 - 3	WO	4
4	鈴木　朱理（渡利） 佐久間 祥乃（渡利）	0 - 6	2 - 6	6 - 0 W.O		1 - 2		3

No	Cブロック	1	2	3	★	勝敗	ゲーム取得率	順位
1	菅野　法子（鎌田） 渡辺　恵　（信夫）		6 - 0	6 - 1	★	2 - 0		1
2	大東 千恵子（第一） 竹田 望月　（瀬上）	0 - 6		6 - 1	★	1 - 1		2
3	大竹　莉緒（森合） 宮本　綾乃（森合）	1 - 6	1 - 6		★	0 - 2		3

No	Dブロック	1	2	3	★	勝敗	ゲーム取得率	順位
1	福王寺　凛（渡利） 小林　愛実（渡利）		0 - 6	6 - 0 W.O	★	1 - 1		2
2	加藤 かおり（渡利） 太田　侑希　（三河台）	6 - 0		6 - 0 W.O	★	2 - 0		1
3	奥山　絢乃（鎌田） 菅野　奈那（鎌田）	0 - 6 W.O	0 - 6 W.O		★	0 - 2	WO	3
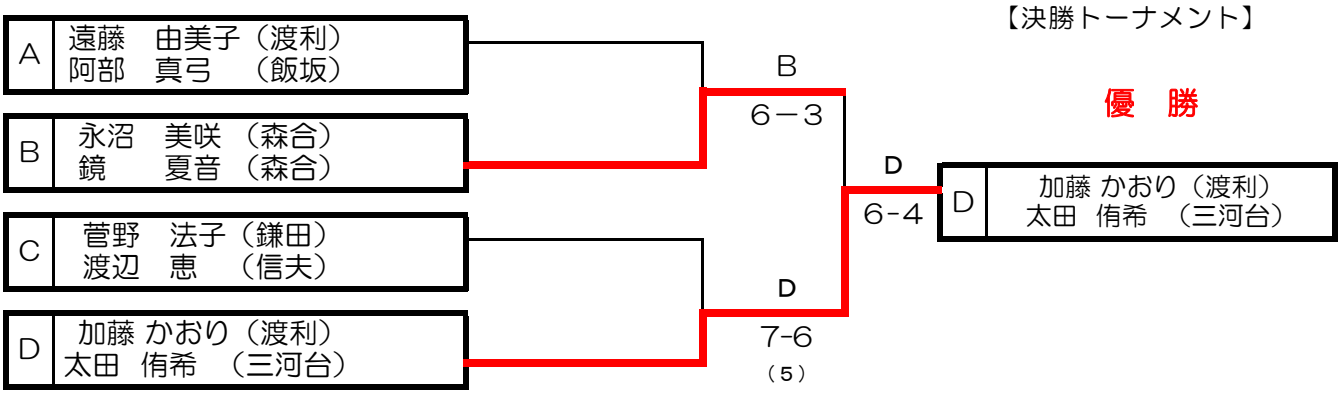
【決勝トーナメント】